CISEAUX TOUT TERRAIN

# H12/15/18 SX

## Capacité tout terrain remarquable

- Blocage de différentiel hydraulique pour des capacités tout terrain accrues
- Les 35cm de garde au sol assurent une excellente capacité de franchissement
- 4 roues motrices

## Excellente maniabilité dans les zones encombrées

- Rayon de braquage étroit
- Contrôles proportionnels pour des mouvements en douceur

Haulotte GROUP
More than lifting

www.haulotte.com

# H12 SX / H15 SX / H18 SX

CISEAUX TOUT TERRAIN

Haulotte GROUP

## DONNÉES TECHNIQUES

| | H12 SX | H15 SX | H18 SX |
|---|---|---|---|
| Hauteur de travail | 12 m | 15 m | 18 m |
| Hauteur plateforme | 10 m | 13 m | 16 m |
| Vitesse de translation | 1.6 - 6 km/h | 1.6 - 6 km/h | 1.6 - 6 km/h |
| Hauteur maximale de translation | 10 m | 10 m | 10 m |
| Capacité maximum | 700 kg | 500 kg | 500 kg |
| H Longueur hors tout | 4.18 m | 4.12 m | 4.18 m |
| B Largeur hors tout | 2.25 m | 2.25 m | 2.25 m |
| C Hauteur repliée | 2.57 m | 2.77 m | 2.97 m |
| Hauteur de stockage | 1.71 m | 1.91 m | 2.11 m |
| G Longueur plateforme | 3.91 m | 4 m | 4 m |
| A Longueur plateforme étendue | 6 m | 6 m | 6 m |
| Longueur extension | 1 m | 1 m | 1 m |
| F Largeur plateforme | 1.89 m | 1.89 m | 1.89 m |
| D Empattement | 2.75 m | 2.75 m | 2.75 m |
| E Garde au sol | 27 cm | 35 cm | 35 cm |
| Nombre extensions | 2 | 2 | 2 |
| Rayon de braquage extérieur | 4.96 m | 4.96 m | 4.96 m |
| Temps de montée / descente | 43 s / 65 s | 46 s / 57 s | 60 s / 60 s |
| Moteur | 22.3 kW - 31 Hp | 23.1 kW - 31.4 hp | 23.1 kW - 31.4 hp |
| Pente maximum | 40 % | 40 % | 40 % |
| Pneus gonflés mousse | 10-16.5 | 10-16.5 | 10-16.5 |
| Capacité réservoir huile hydraulique | 100 l | 100 l | 100 l |
| Poids total | 5640 kg | 6340 kg | 7300 kg |

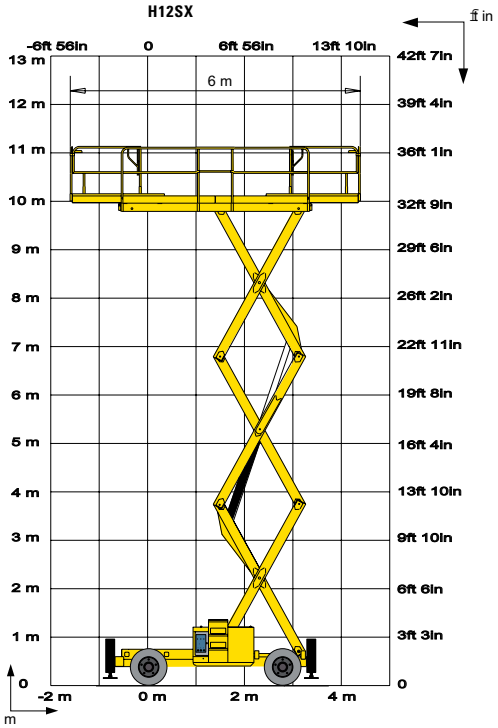


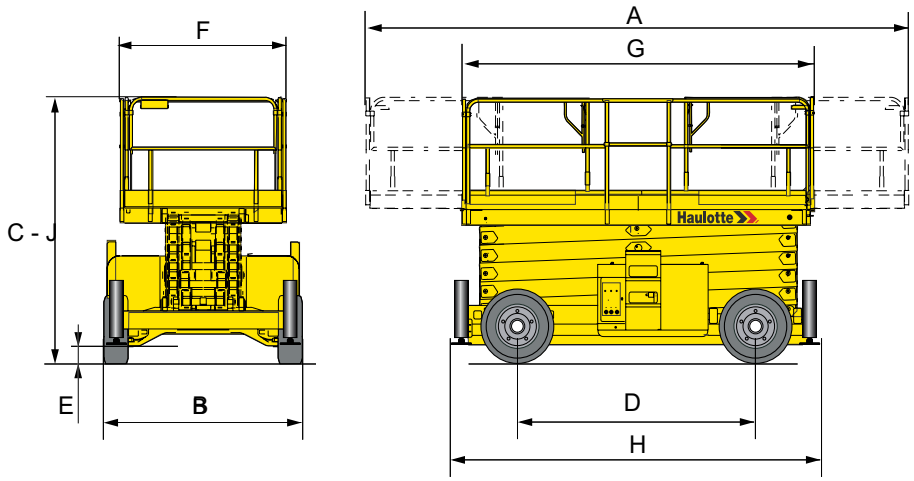


## ÉQUIPEMENT STANDARD

- 4 roues motrices (2 roues directrices avant)
- Contrôleur de dévers 5°
- Double extension de 1 m
- Limiteur de charge dans plate-forme
- Batteries 12 V - 95 Ah
- Alternateur 14 V - 50 A
- Boîtier de commande amovible
- Mise en roue libre
- Compteur horaire
- Klaxon
- Anneaux de remorquage et d'élingage
- Freins hydrauliques
- Calage centralisé des stabilisateurs (H18 SX)
- Systeme manuel de descente de secours

## OPTIONS ET ACCESSOIRES

- Gyrophare
- Bruiteur de translation
- Prise de courant dans la plateforme
- Phare de travail
- Démarrage codé
- Huile hydraulique biodégradable
- Alarme tout mouvements
- Pneus non marquants
- Kit pour pays chauds
- Calage centralisé avec mise à niveau automatique (en série sur H18SX)

2420603690- Document non contractuel - Nous nous réservons le droit de modifier les caractéristiques techniques de ce document sans préavis - 04/2012

Haulotte Group - La Péronnière - BP 9 - 42152 l'Horme - France • Tél : +33 (0)4 77 29 24 24 - Fax : +33 (0)4 77 29 43 95 - haulotte@haulotte.com - www.haulotte.com